C130_C240

Attuatore a catena - Forza di spinta 300 N - Corsa max 360 mm

Attuatore a doppia catena - Forza di spinta 400 N - Corsa max 360 mm

Personalizzazione della lunghezza dell'estruso in funzione della larghezza del serramento (brevetto internazionale).

Staffe basculanti regolabili sulla lunghezza dell'estruso.

Cavo in dotazione con possibilità di uscita da entrambi i lati.

Sistema di aggancio e sgancio rapido della catena alla finestra.

Design innovativo.

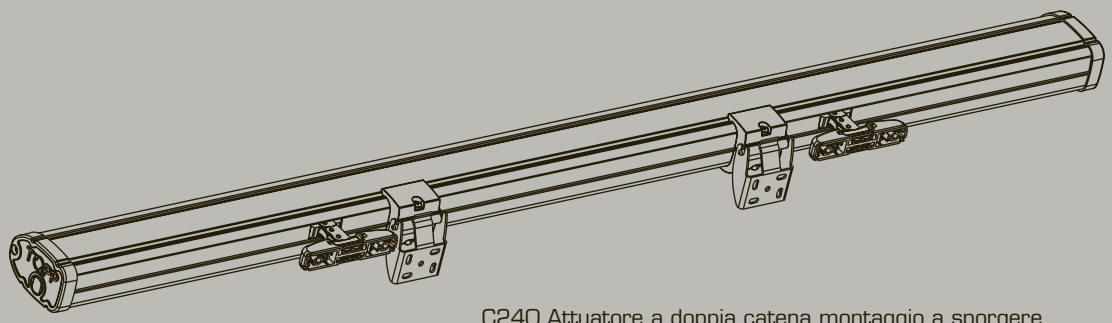

C240 Attuatore a doppia catena montaggio a sporgere

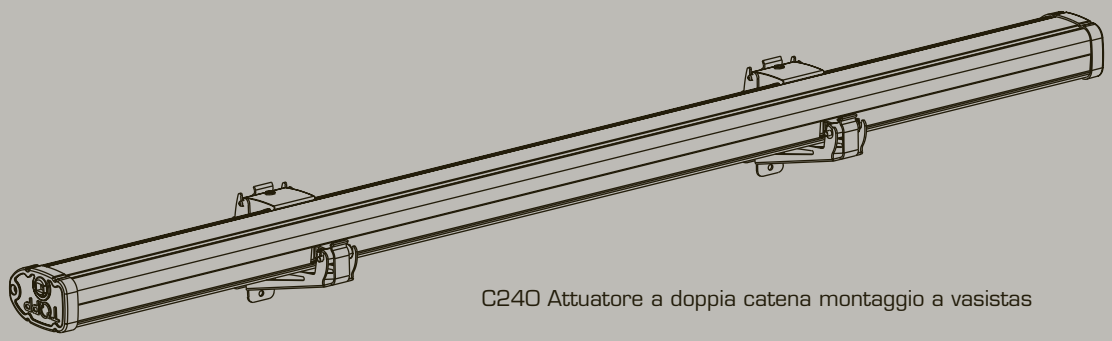

C240 Attuatore a doppia catena montaggio a vasistas

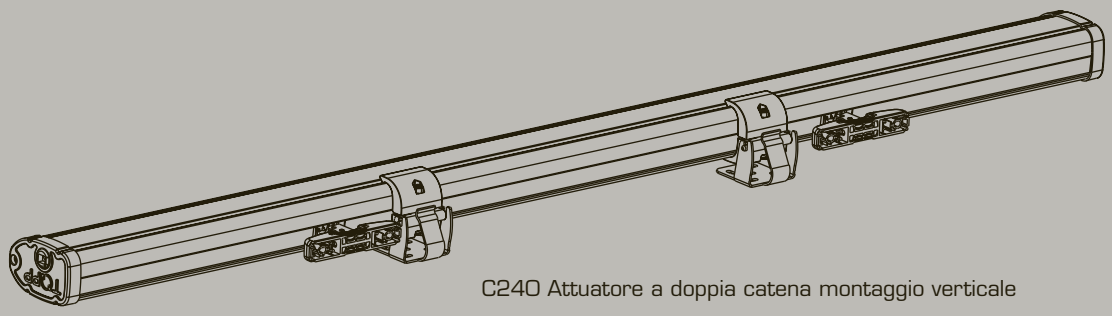

C240 Attuatore a doppia catena montaggio verticale

Caratteristiche tecniche

	C240 230V	C240 24V	C130 230V	C130 24V
Tensione d'alimentazione	230V 50Hz	min. 21V - max 28V	230V 50Hz	min. 21V - max 28V
Carico massimo applicabile in spinta	400N		300N	
Carico massimo applicabile in trazione	400N		200N	
Corsa	360mm			
Assorbimento	0,22A	0,75A	0,12A	0,43A
Velocità di traslazione a vuoto	8mm/s	7,5mm/s	8mm/s	7,5mm/s
Durata della corsa a vuoto	46s	48s	46 sec	48 sec
Doppio isolamento elettrico	si	-	si	-
Tipo servizio	S2 di 4min			
Temperatura di funzionamento	-5° +50°			
Grado di protezione dispositivi elettrici	IP30			
Regolazione dell'attacco all'infisso	non necessaria			
Collegamento in parallelo di 2 o più attuatori	si			
Fine corsa	elettronico in apertura - ad assorbimento amperometrico in chiusura			

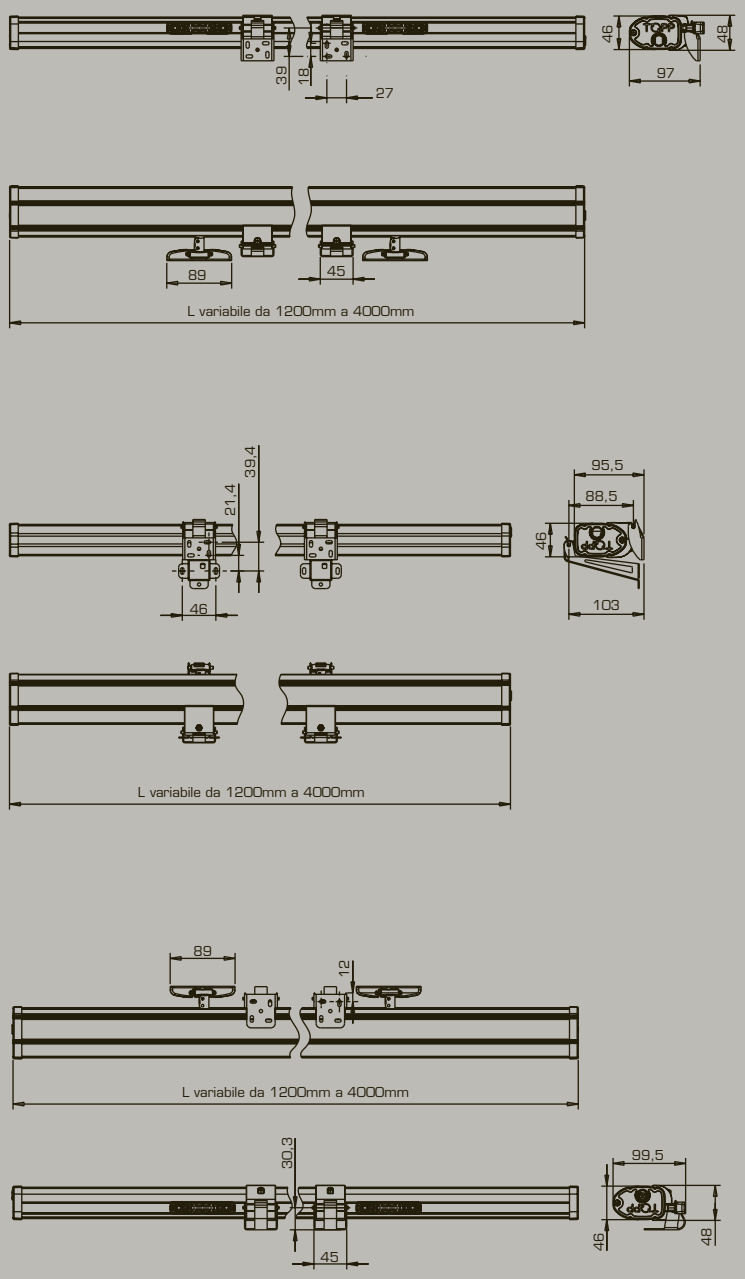

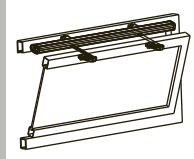

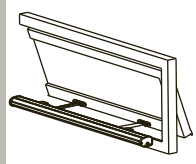

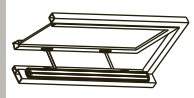

Descrizione per capitolato

Attuatore elettrico Topp modello C240 con doppia catena articolata a doppia maglia, contenuto in elegante estruso in alluminio con lunghezza, a richiesta, da 1200 mm a 4000 mm, completo di supporto ed accessori per apertura a sporgere o a vasistas. Funzionamento a 230V 50Hz, oppure, in alternativa, a 24V c.c. Carico massimo applicabile 400N. Aggancio rapido attacchi all'infisso. Corsa standard 360 mm (corse speciali a richiesta). Apparecchio marcato CE.

Attuatore elettrico Topp modello C130 con catena articolata a doppia maglia, contenuto in elegante estruso in alluminio con lunghezza, a richiesta, da 600mm a 1200mm, completo di supporto ed accessori per apertura a sporgere. Funzionamento a 230V 50Hz, oppure, in alternativa, a 24V c.c. Carico massimo applicabile 300N. Aggancio rapido attacco all'infisso. Corsa 360mm. Apparecchio marcato CE.